Запрос

Опросные листы | Страница 1 – Параметры

1. Максимальное усилие в кН

На 1 домкрат _____ kN На всю систему _____ kN

На растяжение _____ kN На сжатие _____ kN

Нагр.: статическая _____ kN Динамическая _____ kN

Положение установки

◯ Вертикальное ◯ Горизонтальное ◯ Наклонное

Нагрузка

◯ Плавная ◯ Ударная нагрузка ◯ С вибрацией

2. Макс. ход _____ мм ◯ Эффективный рабочий ход _____ мм

Для домкратов с коротким ходом
(эфф. рабочий ход < высоты домкрата): Регулярная смазка: ◯ возможна ◯ Не возможна

3. Скорость перемещения

◯ Тип N = 25 мм/с (1,5 м/мин) ◯ Тип L = 6,25 мм/с (0,375 м/мин) ◯ _____ мм/с

4. Режим работы, рабочий цикл, описание рабочего цикла

_____ ходов в час _____ ходов в сутки Часов в сутки: ◯ 8 ◯ 16 ◯ 24

i В случае большого рабочего цикла или большого хода, точное/подробное описание приведено на следующей странице

5. Конструкция ◯ S „Ходовой винт“ ◯ R „Ходовая гайка“

6. Версия ◯ Домкрат ZE ◯ Домкрат GSZ

7. Двигатель ◯ Трехфазный ◯ С тормозом ◯ Ручной привод ◯ _____

8. Условия эксплуатации ◯ Сухо ◯ Влажно ◯ Пыль ◯ Стружка ◯ _____

◯ Движение в направляющих ◯ Без направляющих (нет динамических боковых сил)

Окружающая температура: Мин. _____ °C Макс. _____ °C (если < 10 °C и > 40°C)

i Если возможно, приведите подробное описание или эскиз на следующей странице

9. Стандартное расположение Nr: _____ Maß: MA1 _____ MA2 _____ MA3 _____ MA4 _____ MA5 _____

См. стандартные схемы, опросные листы 3 и 4 (для нескольких систем)

10. Количество шт. _____ Серия _____

11. Дата предложения _____ Поставка _____

Запрос

Опросные листы | Страница 2 – Дополнительные параметры (необязательно)

8a. Назначение / описание функции / условия окружающей среды (описание или эскиз)

Запрос

Опросные листы | Страница 3 – Расположение

A

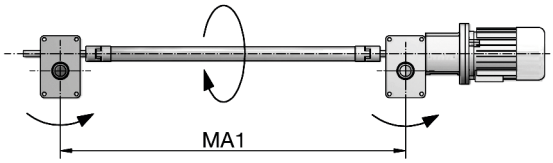

A+

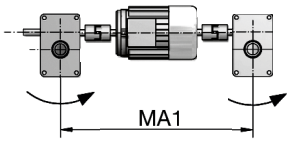

B

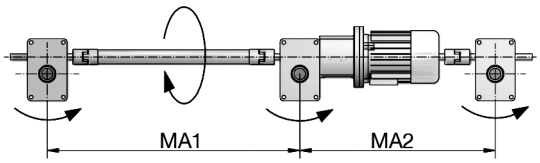

C

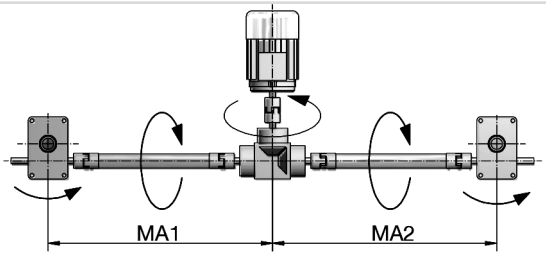

D

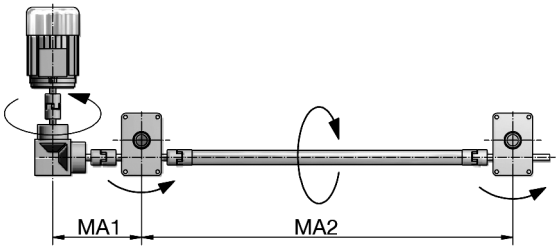

E

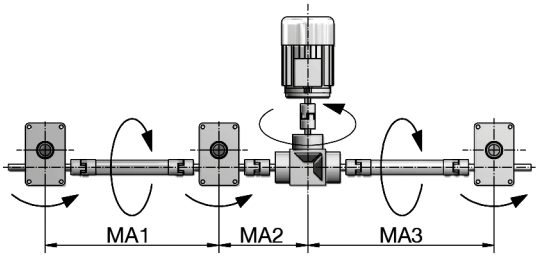

F

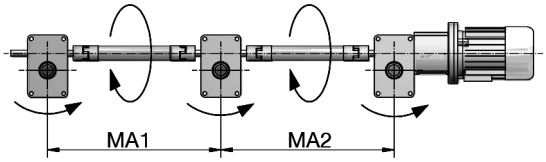

G

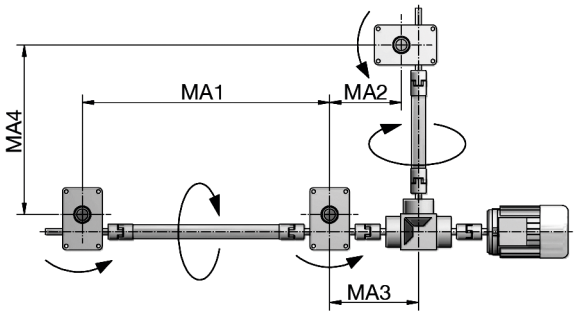

H

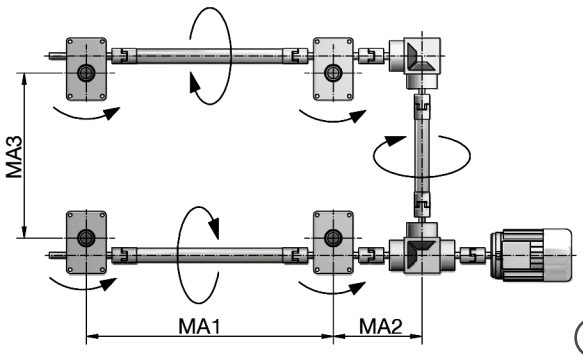

Показаны наиболее распространенные схемы расположения. Если ваша конструкция отличается от стандартной, обязательно проверьте направления вращения!

Запрос

Опросные листы | Страница 4 – Расположение

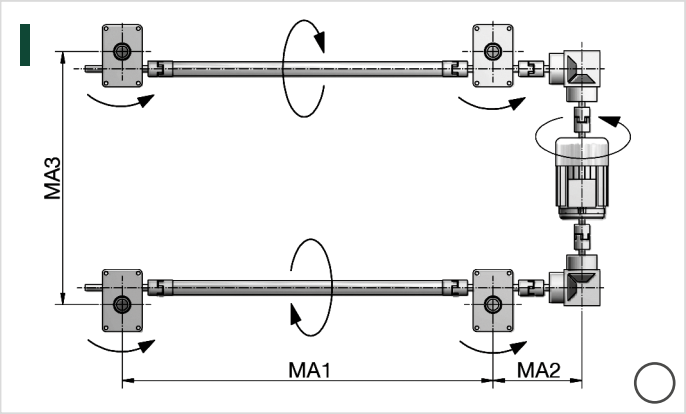

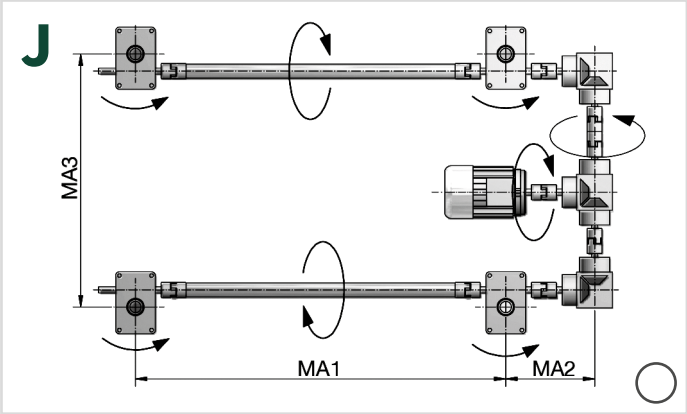

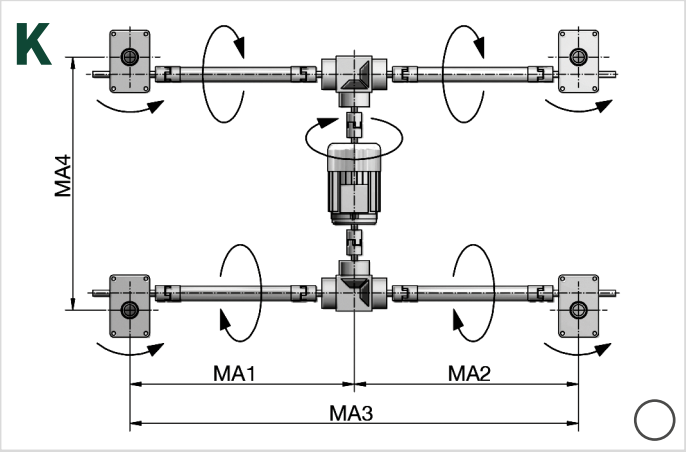

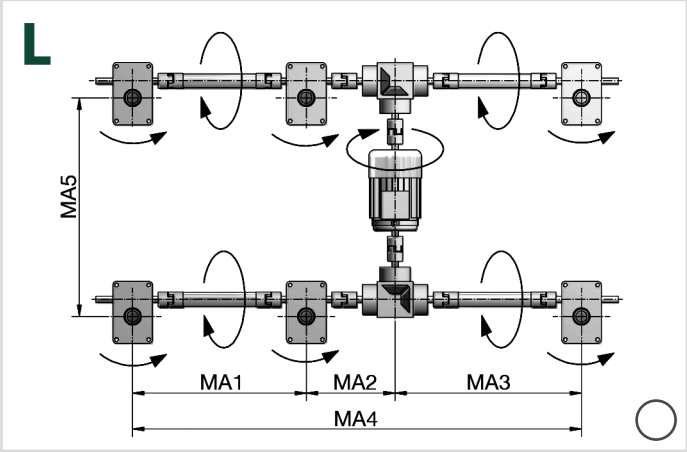

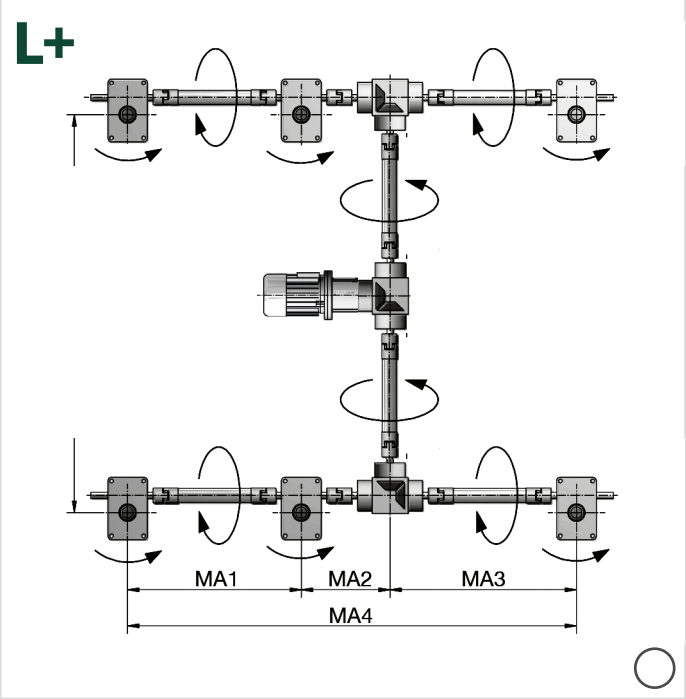

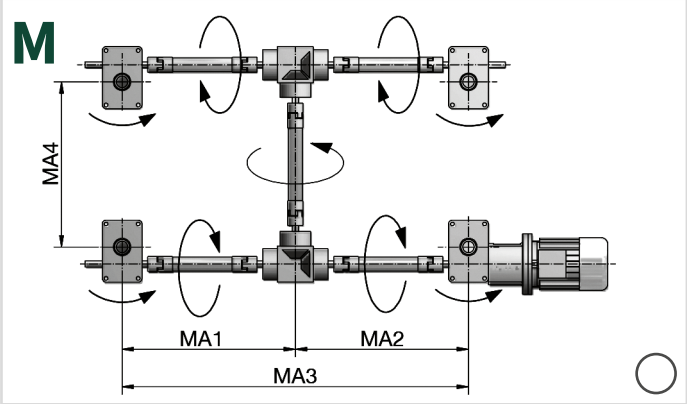

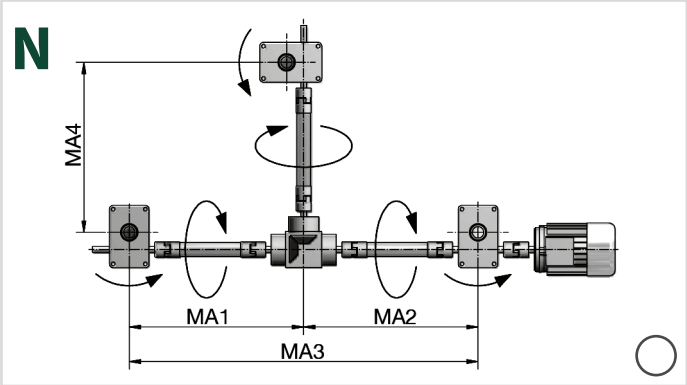

Показаны наиболее распространенные схемы расположения. Если ваша конструкция отличается от стандартной, обязательно проверьте направления вращения!

Запрос

Опросные листы | Страница 5 – Список компонентов S

Тип:

- ◯ SN (Скорость винта нормальная)
- ◯ SL (Скорость винта медленная)

Варианты:

- ◯ Tr - Трапецеидальный винт
- ◯ SIFA - Предохранительная гайка
  - ◯ С контролем SIFA
- ◯ KGT - Шариковый винт

Ход:

_____ мм

1. Нагрузка на растяжение (кН): статическая _____
   Нагрузка на растяжение (кН): динамическая _____
2. Нагрузка на сжатие (кН): статическая _____
   Нагрузка на сжатие (кН): динамическая _____

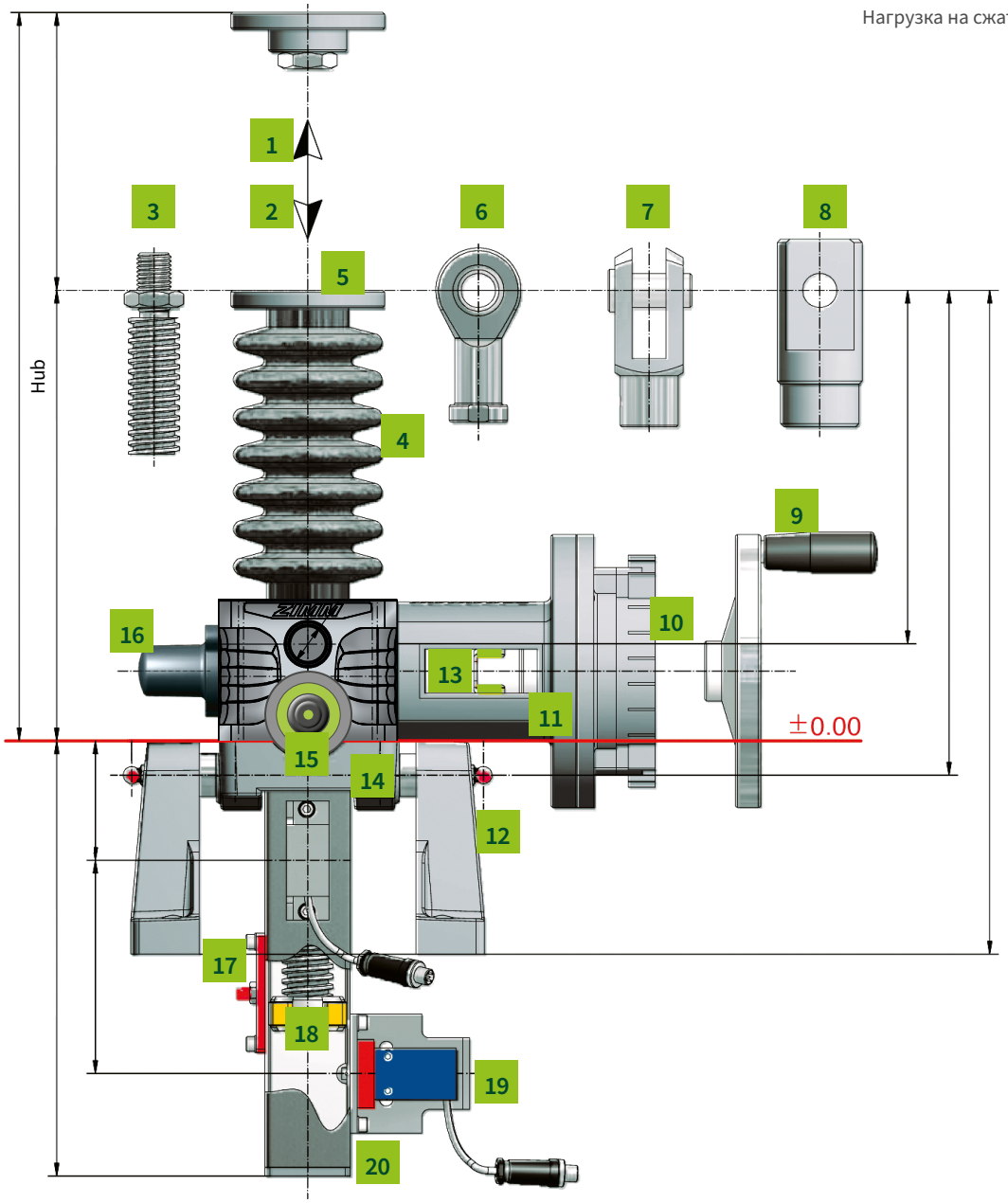

3. Стандартная резьба ◯
4. Гофрозащита FB ◯
   Спиральная защита SF ◯
5. Опорный фланец BF ◯
6. Шаровая головка KGK ◯
7. Вилочная головка GK ◯
8. Проушина SLK ◯
9. Ручной маховик HR ◯
10. Мотор с тормозом ◯
    Мотор без тормоза ◯
11. Моторный фланец MF ◯
12. Поворотные опоры LB ◯
13. Муфта KUZ ◯
14. Поворотная плита KAR ◯
15. Смазочное устр. Z-LUB ◯
16. Колпачок SK ◯
17. Смазочный ниппель SL ◯
18. Фиксатор проворота VS ◯
    Стопорная гайка AS ◯
19. 2x Конечные выкл. ES ◯
20. Защитная труба SRO ◯
    Опорная труба STRO ◯

Запрос

Опросные листы | Страница 6 – Список компонентов R

Тип:

- ◯ RN (Скорость гайки нормальная)
- ◯ RL (Скорость гайки медленная)

Варианты:

- ◯ Tr - Трапецеидальный винт
- ◯ SIFA - Предохранительная гайка
  - ◯ С контролем SIFA
- ◯ KGT - Шариковый винт

Ход:

_____ мм

1. Нагрузка на растяжение (кН): статическая _____
   Нагрузка на растяжение (кН): динамическая _____
2. Нагрузка на сжатие (кН): статическая _____
   Нагрузка на сжатие (кН): динамическая _____

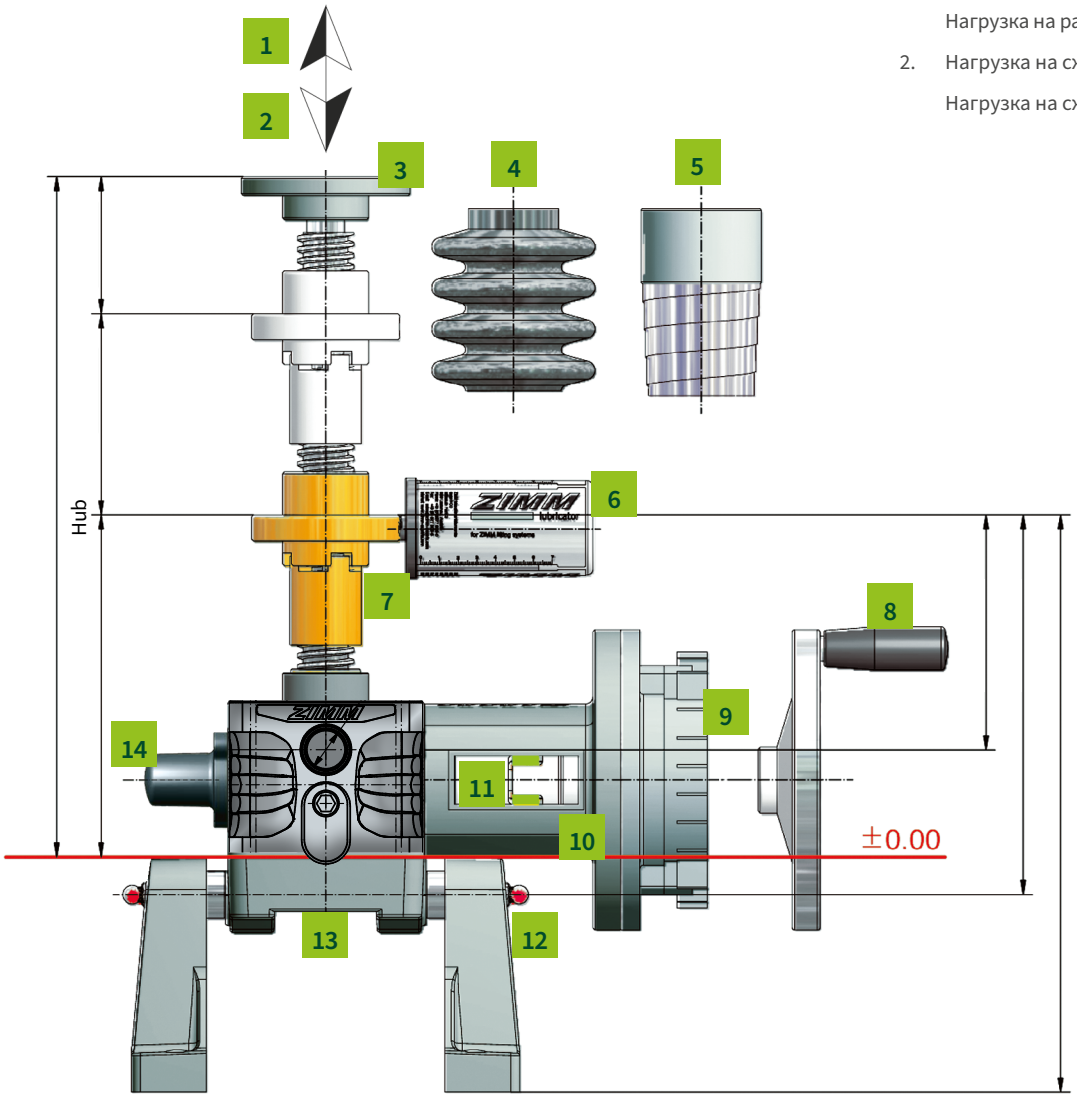

3. Подшипник GLP ◯
4. Гофрозащита FB ◯
5. Спиральная защита SF ◯
6. Смазочное устр. Z-LUB ◯
7. Дуплексная гайка DM ◯
   Tr Фланцевая гайка FM ◯
   Кардан адаптер DMA ◯
   Фланцевая гайка KGT-F ◯
   Самоуст. гайка PM ◯
   Несмазываемая - FFDM ◯
   Фланец TRMFL ◯
   Предохр. гайка SIFA ◯
   Контроль износа
   резьбы SIFA ◯
8. Ручной маховик HRv ◯
9. Мотор с тормозом ◯
   Мотор без тормоза ◯
10. Моторный фланец MF ◯
11. Муфта KUZ ◯
12. Поворотные опоры LB ◯
13. Поворотная плита KAR ◯
14. Колпачок SK ◯