Конические редукторы от 25 до 150

KSZ-H | T + L - версии со спиральными шестернями

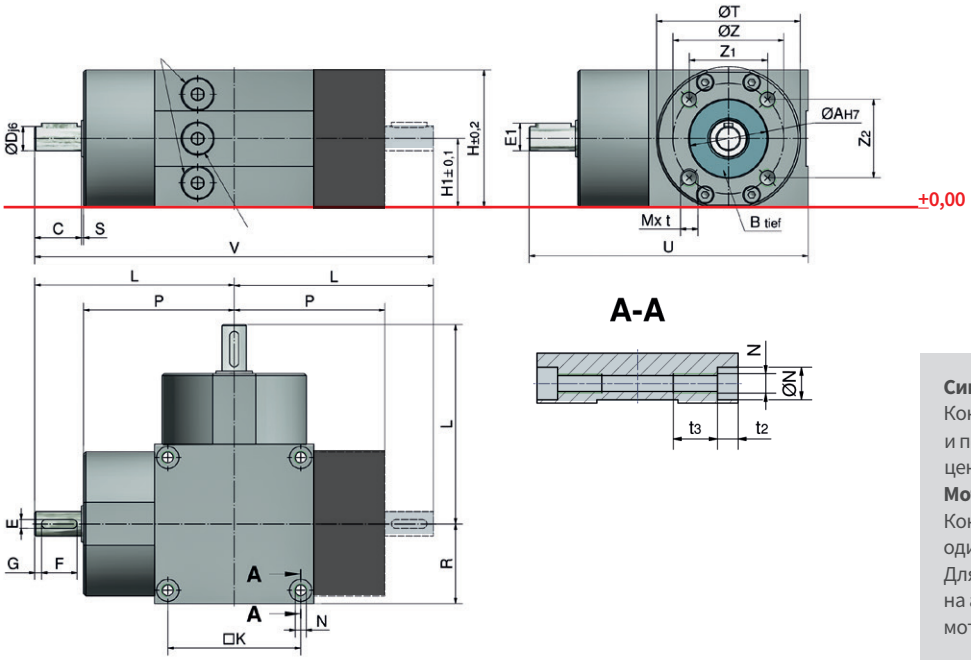

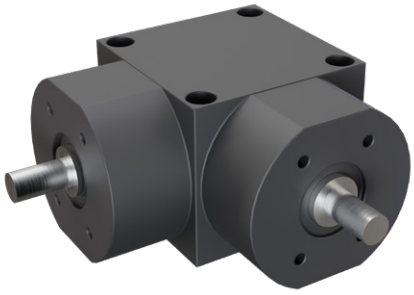

Симметрия
Конические редукторы KSZ-H можно поворачивать и перевертывать во всех направлениях вокруг центральной оси.

Моторный фланец и монтаж двигателя
Конические редукторы и актуаторы имеют одинаковую схему крепежных отверстий.
Для легкой установки двигателей стандарта IEC на актуаторы ZIMM доступен большой выбор моторных фланцев.

Размеры

Код заказа	ØAH7	B	C	Dj6	Eh9	E1	F	G	H	H1	□K	L	M	t	N	ØN	t2	t3	P	R	S	ØT	U	V	ØZ	Z1	Z2
KSZ-H-25-L/T	42	3	27	16	5	18	22	3	82	41	78	117	M10	15	M8	11	8,2	25	88,5	47,5	1,5	91[1]	164,5	234	71,7	62	36
KSZ-H-35-L/T	52	4	34	19	6	21,5	28	3	100	50	98	150	M10	20	M10	15	10,2	30	114	60	2	102[2]	210	300	86	70	50
KSZ-H-50-L/T	52	4	39	20	6	22,5	32	3	116	58	110	165	M10	20	M12	20	12,6	30	124	67,5	2	126[3]	232,5	330	86	50	70
KSZ-H-100-L/T	62	4	45	32	10	35	40	3	160	80	154	235	M12	22	M12	20	12,6	35	188	94	2	170[4]	329	470	106,5	46	96
KSZ-H-150-L/T	62	5	53	38	10	41	50	1,5	185	92,5	180	275	M12	22	M16	26	15,1	40	220	110	2	188[5]	385	550	106,5	46	96

Материал: EN-GJL-200 (GGL-20), чугун с защитой от коррозии,
валы: нержавеющая сталь, уплотнения: сальники валов и О-кольца
ØT (с плоскостями): 1) 80 мм 2) 99 мм 3) 115 мм 4) 159 мм 5) 184 мм

Одинаковая высота - прокладки не нужны

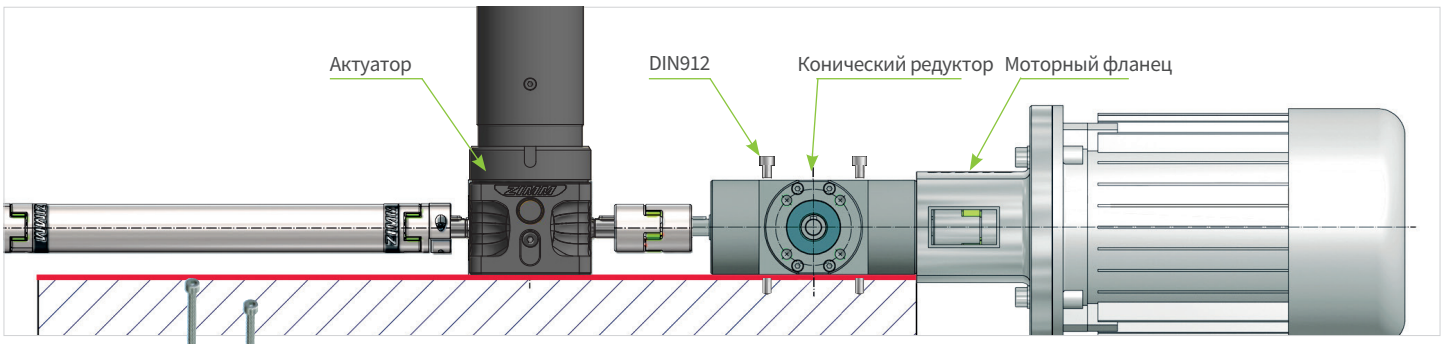

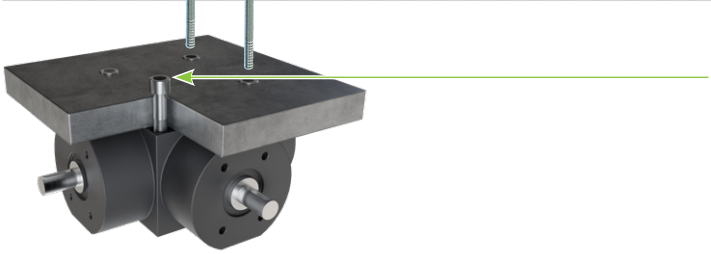

Та же высота, что и у актуаторов
Конические редукторы ZIMM KSZ-H имеют такую же габаритную высоту, как и актуаторы ZIMM. Установочные пластины не требуются.

Если из-за высокого крутящего момента необходимо использовать конический редуктор большего размера, разницу в высоте необходимо компенсировать с помощью прокладок или чего-либо подобного.

Технические данные

Качественные отличия и преимущества серии KSZ-H

К свойствам конических редукторов KSZ-H относятся высокая точность и крутящий момент, а также высококачественное двухкомпонентное покрытие, обеспечивающее эффективную защиту от коррозии.

+ Исполнение с низким люфтом
+ Плавный ход
+ Высокий крутящий момент при небольших размерах
+ Конические роликовые подшипники с предварительным натягом
+ Уплотнения: сальники валов и О-кольца
+ Смазка на весь срок службы. Замена масла только при очень высоких нагрузках.

Обзор технических данных

Материал корпуса: EN-GJL-200 (GGL 20), чугун с защитой от коррозии
Зубчатые колеса: Со спиральными зубьями
Монтаж/размеры: Любой стороной, симметрично к актуатору, возможно любое положение и все направления.
Рабочий цикл: Макс. 40% при 1500 min-^{1}
Передат. отношения 1:1, 2:1, 3:1
Температура: От -10°C до +90°C

Указания по направлению вращения валов

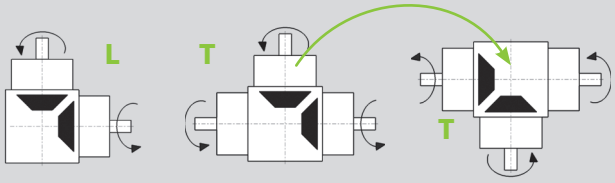

Направление вращения
Дя изменения направления вращения конические редукторы можно поворачивать на 180° gedreht werden. Поскольку редукторы симметричны, их можно вращать вокруг осей Z и Y.

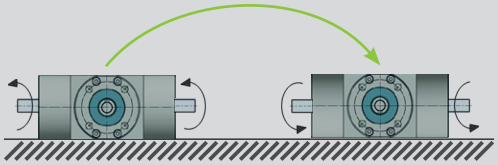

При вращении вокруг оси Y
на 180°, меняется направление вращения.

Технические данные

Редуктор	i	Допустимый крутящий момент Nm при различных скоростях мин$^{-1}$					Момент инерции кг см^2		F рад.	Вес кг	
		100	500	1000	1500	3000	L	T	N	L	T
KSZ-H-25-L/T	1:1	72	71	60	52,5	42	3,38	4,215	300	7,2	9,1
	2:1	41	40	40	40	38	3,38	4,215	300	7,2	9,1
	3:1	34	34	33,5	33,5	33	3,38	4,215	300	7,2	9,1
KSZ-H-35-L/T	1:1	162	160	155	135	110	11,055	14,055	550	10,6	14,1
	2:1	78	77	76	74	70	11,055	14,055	550	10,6	14,1
	3:1	51	51	50,5	50	49	11,055	14,055	550	10,6	14,1
KSZ-H-50-L/T	1:1	162	160	158	155	125	11,586	16,269	1100	17	21,4
	2:1	145	144	143	141	115	11,586	16,269	1100	17	21,4
	3:1	100	100	99	98	93	11,586	16,269	1100	17	21,4
KSZ-H-100-L/T	1:1	507	466	455,5	450,5	370	107,8	126,074	1600	54	70,6
	2:1	410	410	400	400	320	107,8	126,074	1600	54	70,6
	3:1	315	315	313	311	305	107,8	126,074	1600	54	70,6
KSZ-H-150-L/T	1:1	781	719,4	703,6	680	540	206,407	236,908	2500	82,1	103
	2:1	675	670	664	657	555	206,407	236,908	2500	82,1	103
	3:1	500	497	494	490	435	206,407	236,908	2500	82,1	103

Пример заказа: KSZ-H-50-T-1:1

Конический редуктор
Типоразмер
Исполнение валов L или T
Передаточное отношение