100 кН

ZE-100-S | Ходовой винт

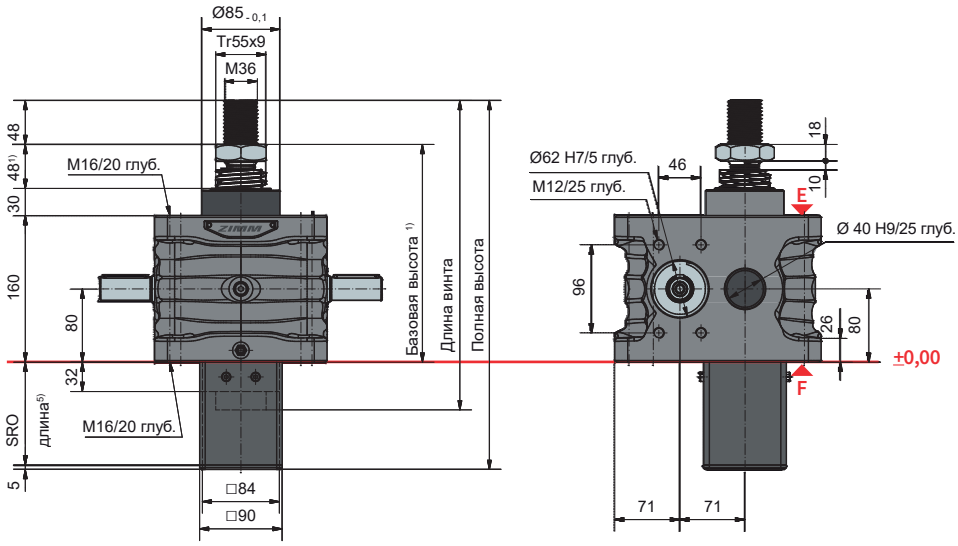

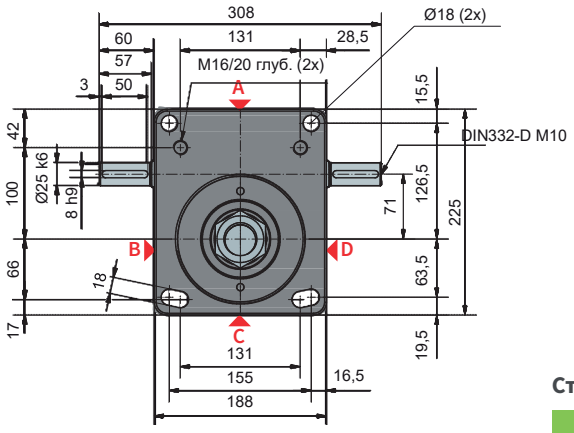

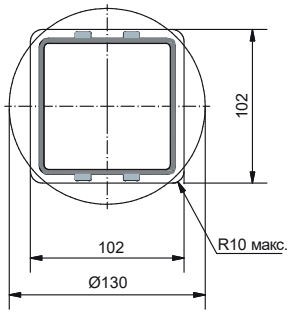

Сечение защитной трубы квадратное или круглое

Длина защитной трубы SRO с винтом Tr 55x9

Без устройства AS/VS	82 + Ход
С устройством AS/VS	112 + Ход
С устройством VS и выключателями ESSET	144 + Ход

Стандартная конфигурация

Код заказа	Домкрат	Размер	Версия	Передаточное отношение	Винт	Ход на 1 оборот
ZE-100-SN	ZE	100	S (ходовой винт)	N (норм.) 9:1	Tr 55x9	1,00 мм
ZE-100-SL				L (медл.) 36:1		0,25 мм

100 кН

Характеристики рабочего цикла, тепловые

Передаточное отношение „N“ (9:1)

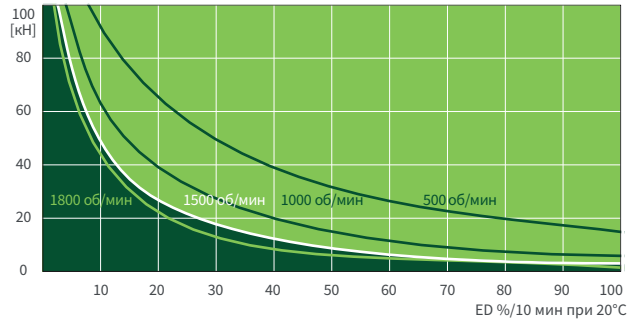

Передаточное отношение „L“ (36:1)

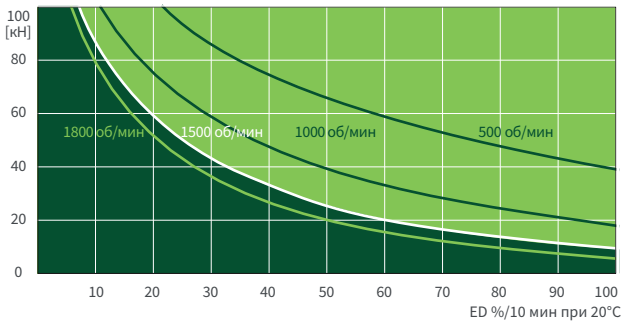

Эти карты предназначены для ориентации в стандартных промышленных условиях (температура окружающей среды 20°C и т. д.) и правильного обслуживания (смазка и т. д.). Карты выполнены на основе стандартной трапецеидальной резьбы ZIMM Tp 55x9. С шарико-винтовой передачей KGT рабочий цикл может быть во много раз больше. Если вам нужен еще более высокий рабочий цикл или мощность, вы найдете информацию о наших высокопроизводительных домкратах ZE-H на страницах 70 и 71.