R 50 кН

GSZ-50-R | Ходовая гайка

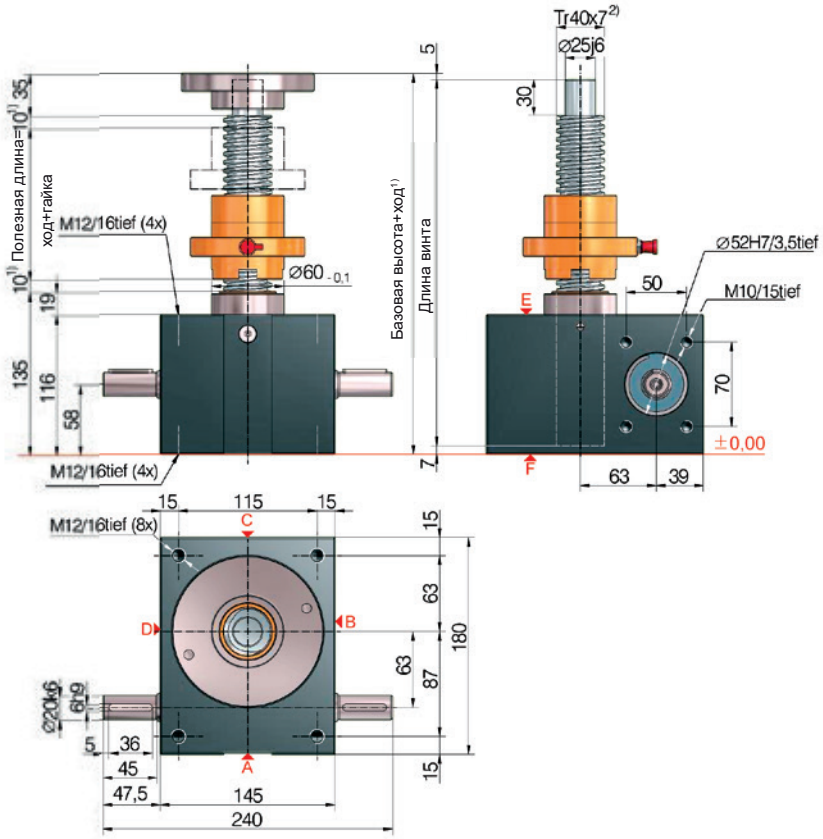

Стандартная конфигурация

Код заказа	Домкрат (серия)	Размер	Версия	Передаточное отношение	Винт	Ход на 1 оборот
GSZ-50-RN	GSZ	50	R (ходовая гайка)	N (норм.) 7:1	Tr 40x7	1,00 мм
GSZ-50-RL				L (медл.) 28:1		0,25 мм

50 кН

Характеристики рабочего цикла, тепловые

Передаточное отношение „N“ (7:1)

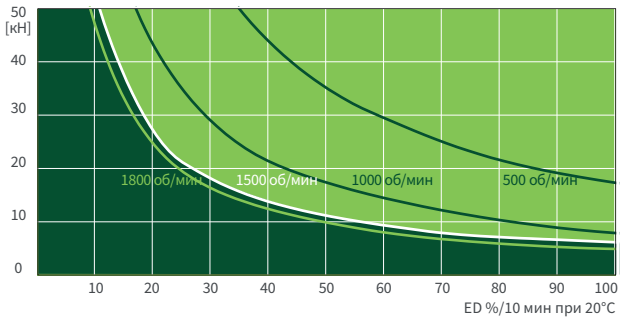

Передаточное отношение „L“ (28:1)

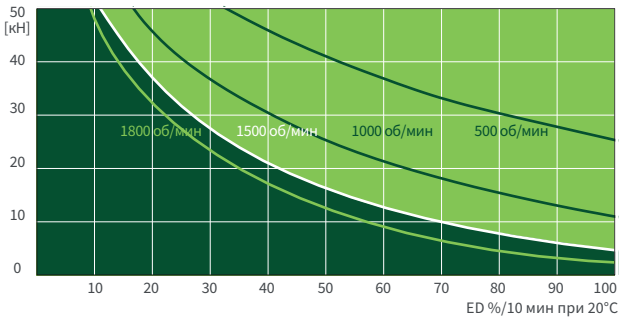

Эти карты используются для ориентации в стандартных промышленных условиях (температура окружающей среды 20°C и т. д.) и при правильном обслуживании (смазка и т. п.). Карты созданы на основе стандартной трапецеидальной резьбы ZIMM Tr 40x7. В случае шарико-винтовой передачи KGT продолжительность включения может быть во много раз больше.