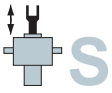

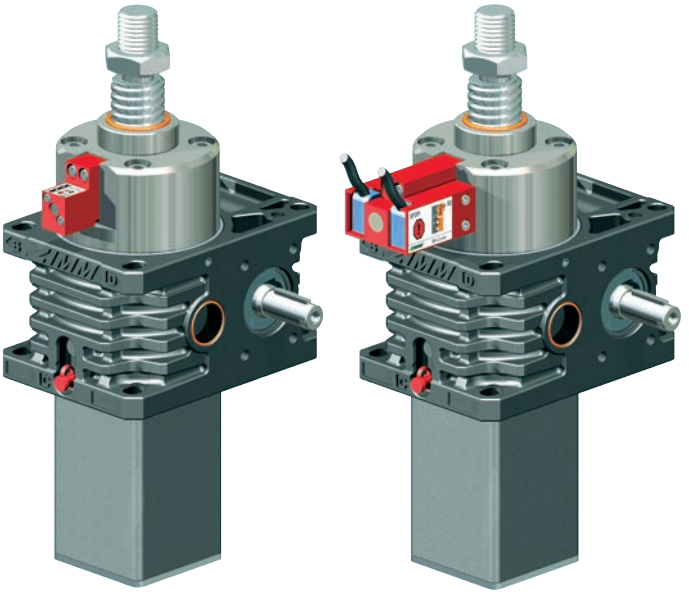

SIFA-S – Перемещающийся винт

Принцип работы

Нагрузка действующая на винт воспринимается червячным колесом. Если резьба в червячном колесе срывается вследствие износа, гайка SIFA подхватывает винт. Груз удерживается.

Направление нагрузки - сжатие или растяжение
SIFA-S одинаково работает в обоих направлениях нагрузки - и на сжатие и на растяжение!

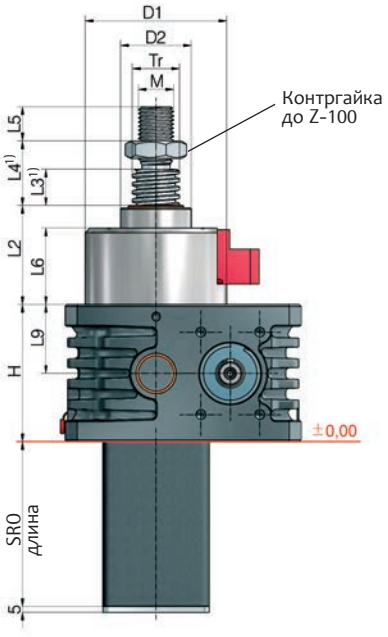

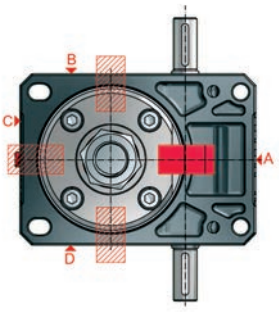

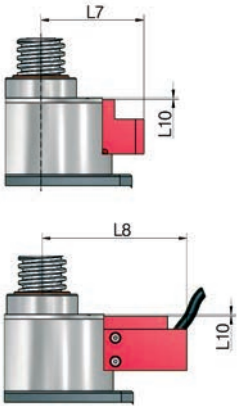

Домкрат	Ход/об. вала SN	Ход/об. вала SL	Tr-резьба	H	D1	D2	L2	L3¹)	L4¹)	L5	L6	L7	L8	L9	L10	M
Z-10	1	0,25	20x4	74	81	39	74	10	22	20	58	72	108	21	1	M14
Z-25	1	0,25	30x6	82	92	46	76	10	26	22	59	79	114	25	1	M20
Z-35	1	0,25	40x7	100	100	60	80	10	34	29	61	82	117	50	1	M30
Z-50	1	0,25	40x7	116	120	60	84	10	34	29	65	88	123	58	1	M30
Z-100	1	0,25	55x9	160	135	85	103	20	48	48	73	95	130	80	9	M36
Z-150	1	0,25	60x9	185	161	90	113	20	20	48	81	107	141	92,5	6	M42x2
Z-250	1,5	0,50	80x16	193	210	120	166²)	20	20	58	139²)	117	152	91	13	M56x2
Z-350	1,5	0,50	100x16	230	276	145	179³)	20	20	78	155	139	174	115	30	M72x3
до Z-1000 по запросу																

1) Удлинение винта для гофрированной или спиральной защиты смотрите в Главе 7
2) Винт на стороне F: L2 = 181, L6 = 148
3) Винт на стороне F: L2 = 207

Больше технической информации: Страница 47

Пример заказа:

Z-35-SN-SIFA-OP-A

Версия
SN или SL

Контроль
OP: визуальный
EL: электрический (износ, срыв резьбы)
NO: без контроля

Позиция
A (стандартная), B, C или D
(также возможен произвольный поворот в пределах 360°)

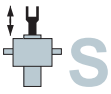

Контроль SIFA-S

Визуальный

Контроль
Износ необходимо регулярно проверять и документировать. Таким образом, замена может быть запланирована заранее без простоя системы.

OKAY
Износ <25% от шага резьбы P

ВНИМАНИЕ!
Износ достиг максимального предела – **заменить домкрат**

СТОП!
Износ >25% или поломка уже произошла – **немедленно прекратить работу!**

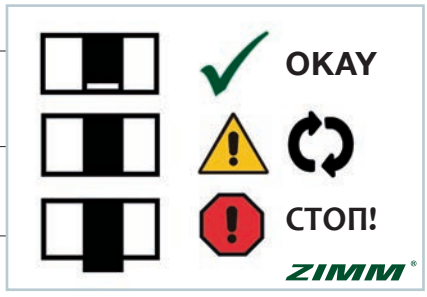

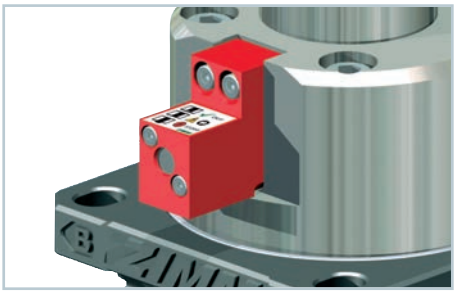

Электрический

ВНИМАНИЕ! Выключатель S1
Конечный выключатель S1 срабатывает при износе 25%. Сигнал должен быть принят к сведению заказчиком. Таким образом замену можно запланировать заранее, не прерывая работу системы.

СТОП! Выключатель S2
Если вы продолжите движение после первого сигнала, будет происходить изнашивание гайки, пока она не сломается. Предохранительная гайка фиксирует нагрузку, когда резьба срывается. Концевой выключатель S2 срабатывает.
При этом сигнале система должна быть остановлена.

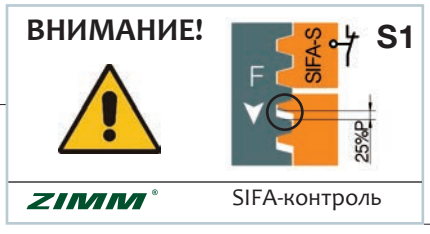

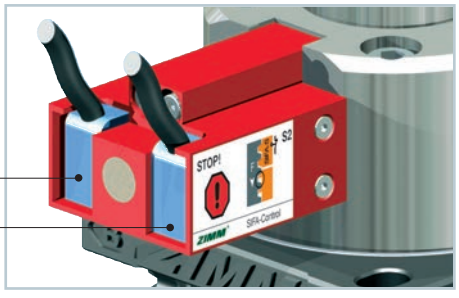

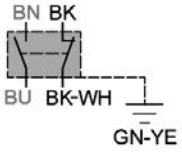

Для обеспечения безопасности используйте только нормально замкнутые контакты!

Без контроля
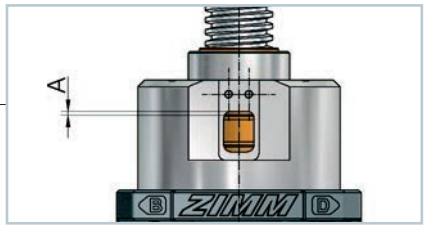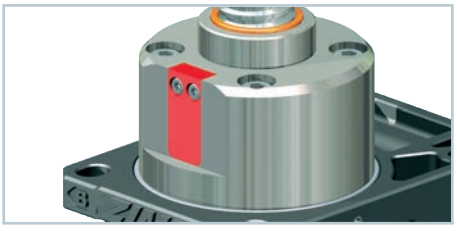
В версии без контроля размер A должен быть задокументирован пока домкрат новый и затем регулярно проверяться, а данные заноситься в журнал.