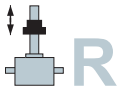

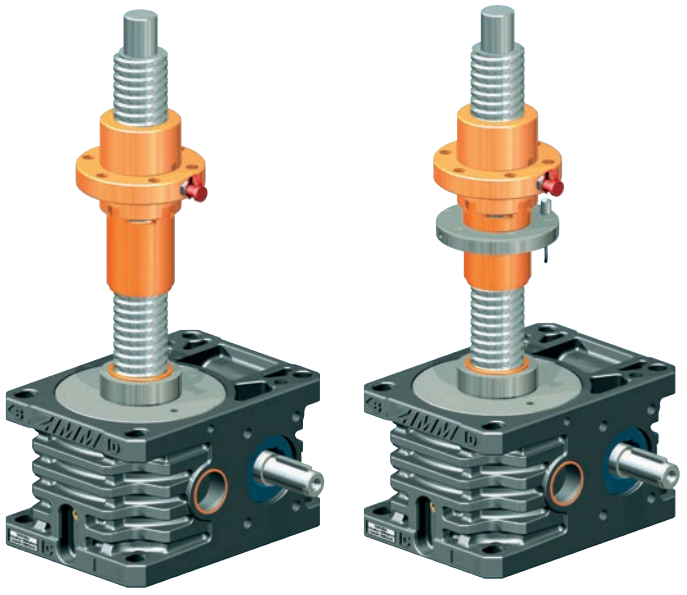

SIFA-R – Вращающийся винт

Принцип работы

Вся нагрузка воспринимается дуплексной гайкой. Предохранительная гайка вращается с двойной гайкой без нагрузки. Если резьба дуплексной гайки срывается вследствие износа, гайка SIFA принимает нагрузку.

Направлении нагрузки - сжатие или растяжение
Чертеж, показывающий направление нагрузки, необходим для обеспечения функции безопасности. SIFA-R действует только в одном направлении нагрузки.

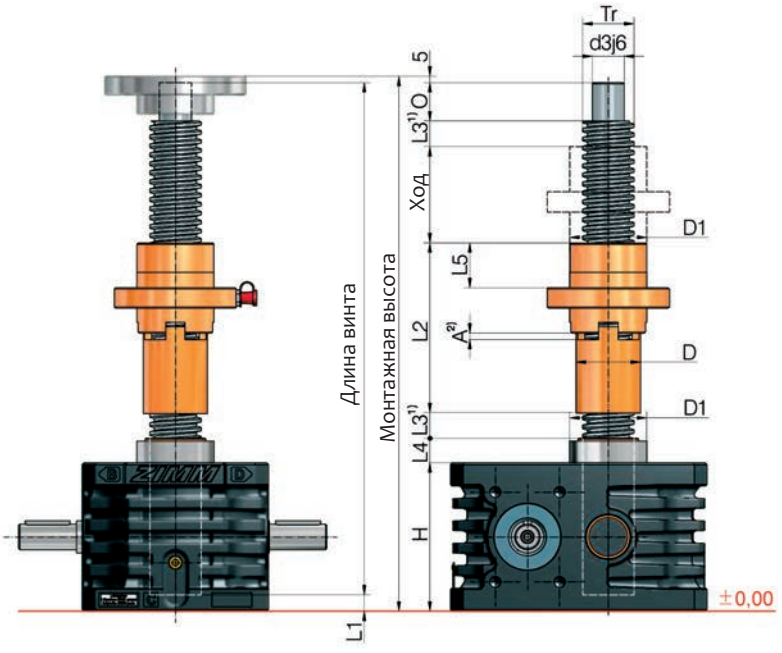

Правильное направление установки

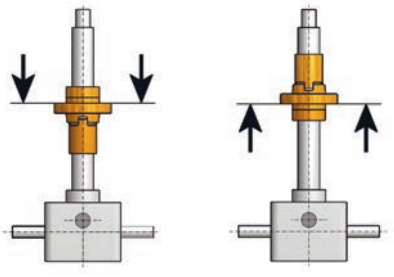

„Направление нагрузки на сжатие“ (к домкрату)

„Направление нагрузки на растяжение“ (от домкрата)

Домкрат	Tr-резьба	H	D1	D	d3j6	O	L1	L2	L3 1)	L4	L5	A 2) прибл.
Z-5	18x4	62	29	24	12	15	8	70	10	12	20	3
Z-10	20x4	74	39	28	15	20	8	84	10	16	20	3
Z-25	30x6	82	46	38	20	25	5	95	10	17	23	4
Z-35	40x7	100	60	50	25	30	7	133	10	19	36	4
Z-50	40x7	116	60	50	25	30	7	133	10	19	36	4
Z-100	55x9	160	85	65	40	45	8	173	20	30	54	6
Z-150	60x9	185	90	70	45	55	7	211	20	32	75	6
Z-250	80x16	193	120	100	60	75	5	250	20	37	85	9
Z-350	100x16	230	150	120	80	100	6	270	20	24	100	9
Z-500	120x16	260	170	135	95	120	6	303	40	32	110	9
Z-750	140x20	310	200	170	100	120	10	365	40	37	140	12
Z-1000	160x20	340	250	190	130	175	13	500	40	32	210	12

1) Удлинение винта для гофрированной или спиральной защиты смотрите в Главе 7
2) Примерная базовая величина зазора должна быть задокументирована для использования в процессе проверки.

- Дополнительная техническая информация: стр. 71
- Все остальные размеры можно найти на странице соответствующего домкрата.
- Принадлежности можно найти в Главе 4.
- SIFA в сочетании с самоустанавливающейся гайкой PM по запросу

Пример заказа:

Z-35-RN-SIFA-OP

Версия
RN или RL

Контроль
OP: визуальный
EL: электрический (износ, срыв резьбы)

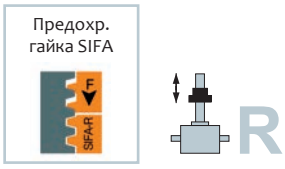

Контроль SIFA-R

Визуальный

Размер A - это приблизительная базовая настройка. Размер A должен быть задокументирован заказчиком и использоваться для проверки. Таким образом, замену можно запланировать заранее, не прерывая работу системы. После срыва резьбы систему нельзя больше эксплуатировать!

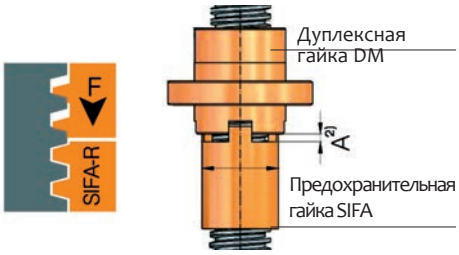

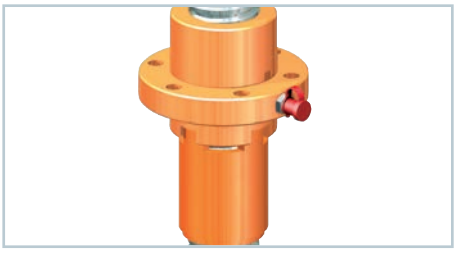

Электрический
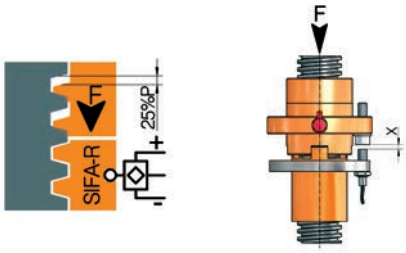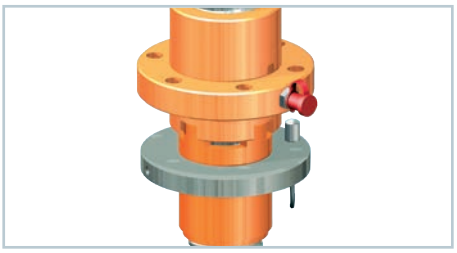
Инициатор должен быть установлен таким образом, чтобы он срабатывал, когда основная гайка изношена на 25%. Таким образом, замену можно запланировать заранее, не прерывая работу системы. После срыва резьбы систему нельзя больше эксплуатировать!